СВИДЕТЕЛЬСТВО О ПРИЕМКЕ. ЗАКАЗ №

Мебель соответствует ГОСТ 16371-93 и признана годной к эксплуатации.

Дата выпуска изделия _____

Дата реализации _____

Штамп ОТК

РЕКОМЕНДАЦИИ ПО УХОДУ ЗА МЕБЕЛЬЮ И ЕЕ ЭКСПЛУАТАЦИИ.

Мебель должна эксплуатироваться или храниться в сухих и теплых помещениях с температурой воздуха не ниже +5С и относительной влажности воздуха от 45 до 70 %.
Мебель неоходимо устанавливать на расстоянии от нагревательных приборов так, чтобы температура нагрева элементов мебели не превышала +40*С .
Необходимо предохранять поверхность изделия от механических повреждений. Допускается протирать поверхность сухой или влажной салфеткой без применения химических веществ.

ГАРАНТИЙНЫЙ ТАЛОН

Предприятие-изготовитель гарантирует соответствие мебели требованиям технического регламента ТР ТС 025/2012 "О безопасности мебельной продукции" при соблюдении условий транспортировки, хранения, сборки и эксплуатации.
Гарантийный срок мебели 24 месяца со дня продажи мебели через торговую сеть.
Срок службы изделия 5 лет.
За механические повреждения, возникшие при транспортировке, сборке-установке или хранении, предприятие-изготовитель ответственности не несёт.
В случае обнаружения недостачи комплектующих элементов следует обращаться в магазин, где была приобретена мебель.
Претензии по некомплектности принимаются с предьявлением инструкции по сборке и гарантийным талоном (копия).
Все гарантийные работы производятся только при предъявлении настоящего гарантийного талона.
Талон сохранять в течение гарантийного срока.

С условиями гарантийного обслуживания ознакомлен

(подпись покупателя)

ООО « Диамонд »

ИНСТРУКЦИЯ ПО СБОРКЕ

Кровать 1400 101.142
(Ш х Г х В) 1520 х 2089 х 950

Кровать 1600 101.162
(Ш х Г х В) 1720 х 2089 х 950

Кровать 1800 101.182
(Ш х Г х В) 1920 х 2089 х 950

Россия, 606 016 Нижегородская обл., г. Дзержинск, пр-т. Ленина , 117,

помещение П2 тел.: (8910) 102-57-38

Схема сборки

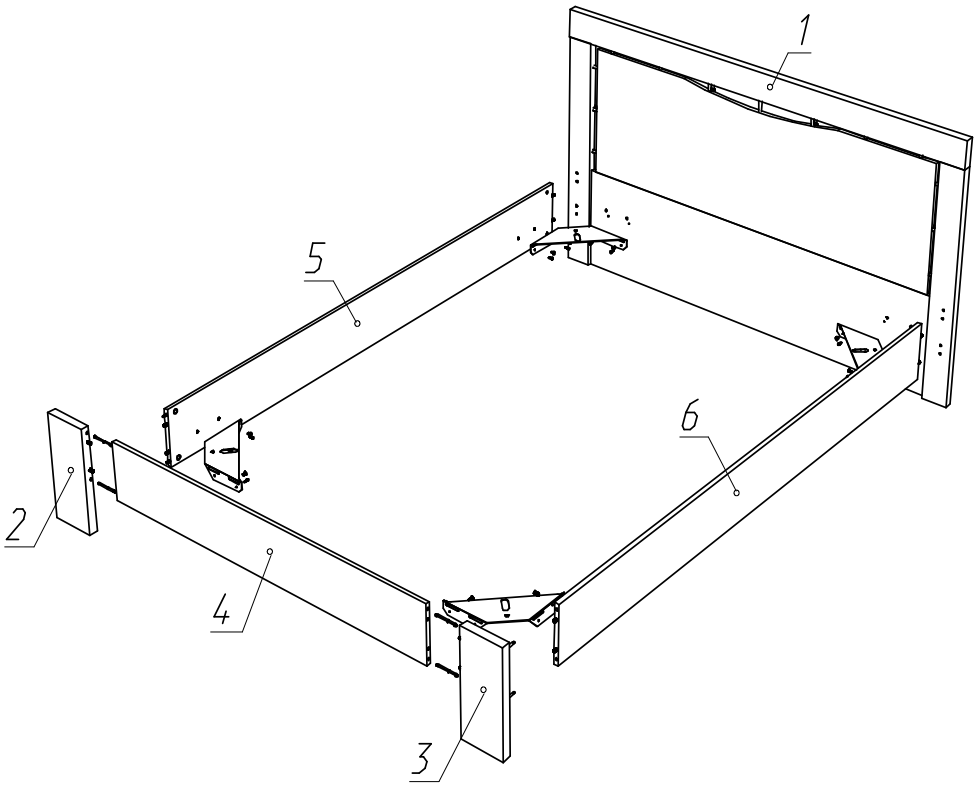

Комплектовочная ведомость на детали

Поз.	Наименование	101.142	101.162	101.182	Кол.
	Пакет 2 из 3 каркаса кровати				
1	Спинка головная в сборе	1520x950x32	1720x950x32	1920x950x32	1
	Пакет 3 из 3 каркаса кровати				
2	Ножка	366x160x32	366x160x32	366x160x32	1
3	Ножка	366x160x32	366x160x32	366x160x32	1
4	Спинка ножная	1136x200	1336x200	1536x200	1

Комплектовочная ведомость на фурнитуру - Пакет 1 из 3 каркаса

Поз.	Наименование	Кол.	Рисунок
17	Винт М6х70 с внутр. шестигранником	4	
18	Винт пресс-шайба М6х10	16	
19	Гвоздь 1,6х25	14	
20	Заглушка эксцентрика	12	
21	Стяжка-бочонок 10х13	4	
22	Футорка металл. М6х10 цинк	16	
23	Шкант 8х30	12	
24	Шток эксцентрика двухсторонний	4	
25	Шток эксцентрика саморез	4	
26	Шуруп 3,5х16	16	
27	Эксцентрик	12	
28	Подпятник войлочный самоклеющий	4	
29	Подпятник прямоугольный	7	
30	Кронштейн кроватный 260х260	4	

*** Предприятие - изготовитель оставляет за собой право на замену фурнитуры на аналогичную.

ИНСТРУКЦИЯ ПО СБОРКЕ.

Подготовка к сборке.

1. Перед сборкой изделия необходимо ознакомиться с инструкцией по сборке.
2. Определить расположение деталей в изделии в соответствии со схемой сборки
3. Подготовить необходимый инструмент для монтажных работ (отвёртка, молоток).
4. Сборку производить на ровном полу, покрытом тканью или чистой бумагой во избежании повреждений поверхностей и загрязнения мебели.

Сборка изделия.

Закрепить на нижней кромке дет.1-3 подпятники поз.29 гвоздями1,6х25.
Собрать спинку ножную-соединить между собой детали поз.2-4 с помощью шкантов 8х30 и стяжки эксцентриковой двухсторонней поз.24,27.
Соединить царги поз. 5,6 со спинкой ножной, используя шканты поз.23 и стяжку эксцентриковую поз.25,27.
Соединить спинку головную поз.1 с царгами поз.5,6 используя шканты поз.23 и стяжку винтовую поз.17,21.
Ввернуть в отв.ф8 у дет.1-6 втулки-футорки поз.22 и закрепить кронштейны поз.30 используя винты поз.18 и шурупы поз. 26.
Наклеить на кронштейны поз.30 в месте контакта с основанием подпятник поз.28.

5	Царга	2025x200	2025x200	2025x200	1	Уложить на кронштейны основание поз.9.
6	Царга	2025x200	2025x200	2025x200	1	
Пакет 4 из 4						
9	Ортопедическое основание	2000x1400	2000x1600	2000x1800	1	